所沢少年サッカー連盟

第19回オザワスポーツ杯PK合戦

2011. 11. 23(祝)
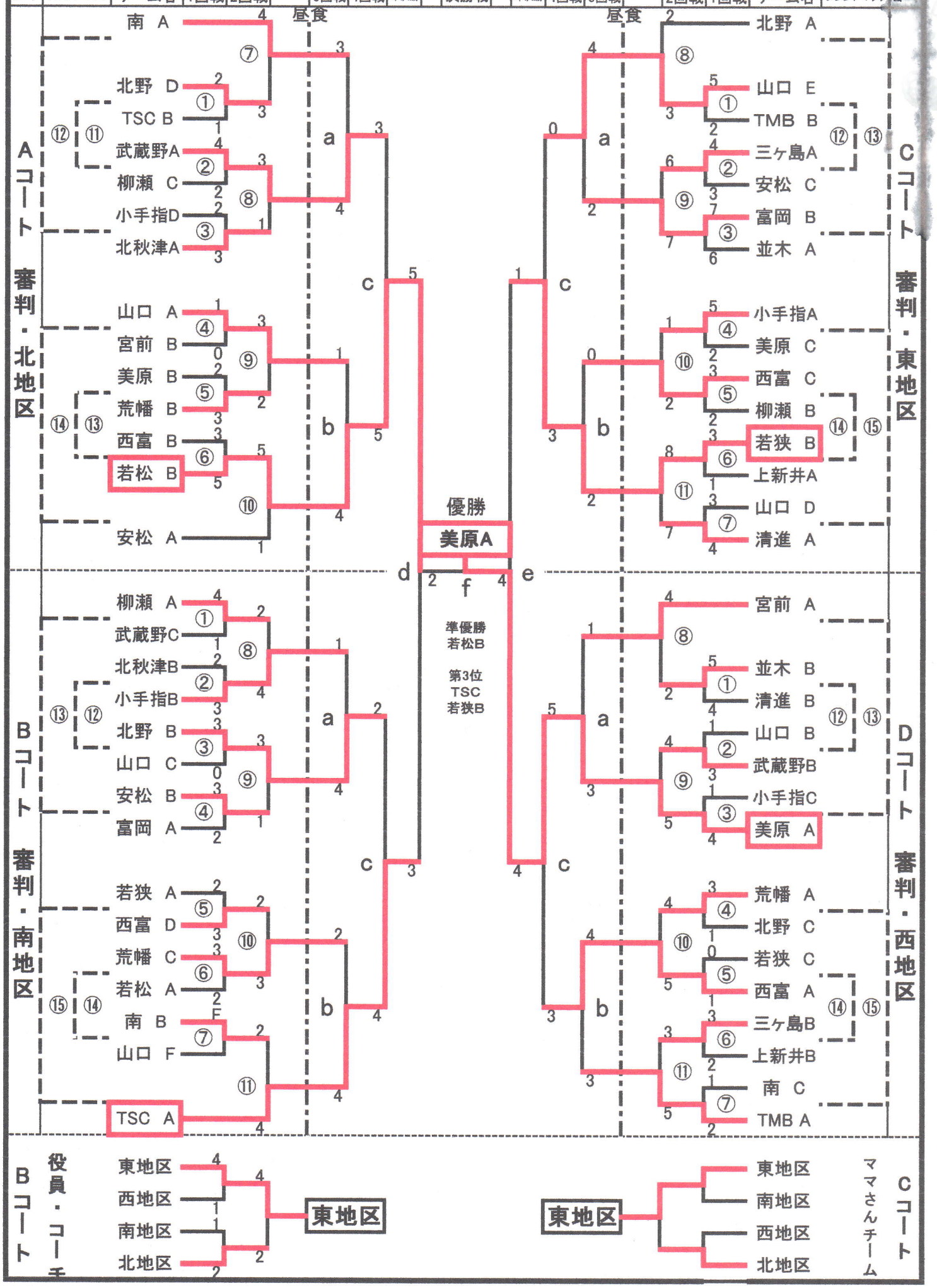
会場:北中第1グラント